Temperature Sensor (outdoor)

Руководство пользователя вер. 20210530
Документ содержит информацию о безопасности, установке и использовании устройства AURATON Temperature Sensor.

Описание устройства

AURATON Temperature Sensor indoor является датчиком температуры с разрешением измерения 0,1 °C для использования внутри зданий. Это устройство с батарейным питанием, обеспечивающее непрерывную работу в течение 2 лет. Предназначенный для использования с коммутатором AURATON Pulse.

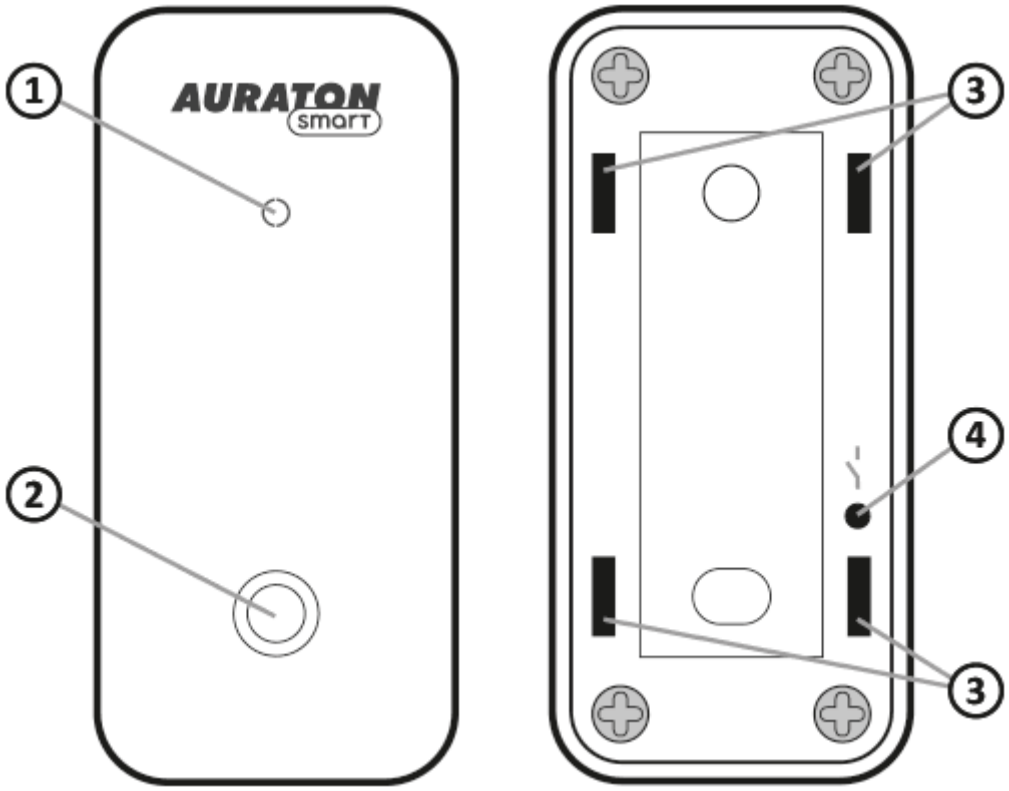

Назад

1. сигнализационный светодиод
2. датчик температуры
3. отверстия для крепежного держателя
4. кнопка сопряжения

Установка устройства

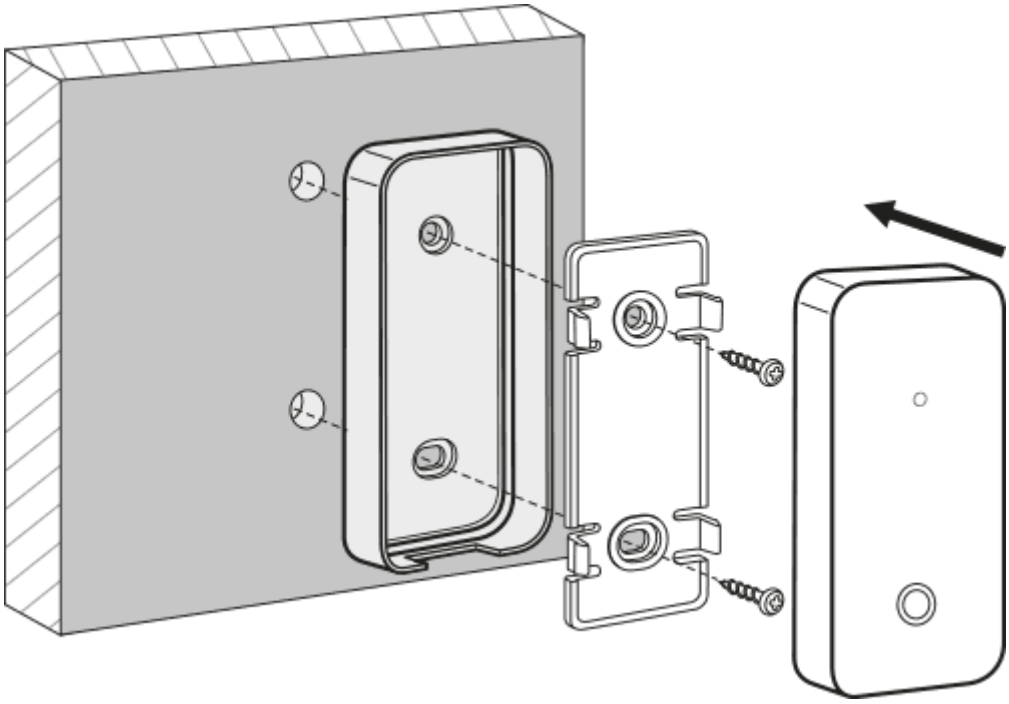

1. Просверлите в стене два отверстия диаметром 5 мм (расстояние между отверстиями измерьте с помощью крепежного держателя, входящего в комплект устройства).
2. Вставьте дюбели (входят в комплект поставки).
3. Вставьте держатель в силиконовую прокладку.
4. Прикрутите крепежный держатель с прокладкой к стене.
5. Насадите устройство на крепежной держатель так, чтобы отверстия на задней стенке совпали с фиксаторами на держателе.

ПРИМЕЧАНИЕ!
Крепежный держатель с прокладкой можно также установить с помощью двухсторонней клейкой ленты, подходящей для материала, из которого изготовлено основание.

Замена батареи

Если батарейка в устройстве разряжена, замените его новой батарейкой типа CR2032 3 В. Для этого открутите четыре винта, крепящие заднюю крышку корпуса. Затем выньте пластину, находящуюся на дне корпуса, и с помощью плоской отвертки выньте батарейку, находящуюся в батарейной корзине. Установите новую батарейку в батарейную корзину. После замены поместите пластину обратно в корпус и прикрутите заднюю крышку к корпусу.

- 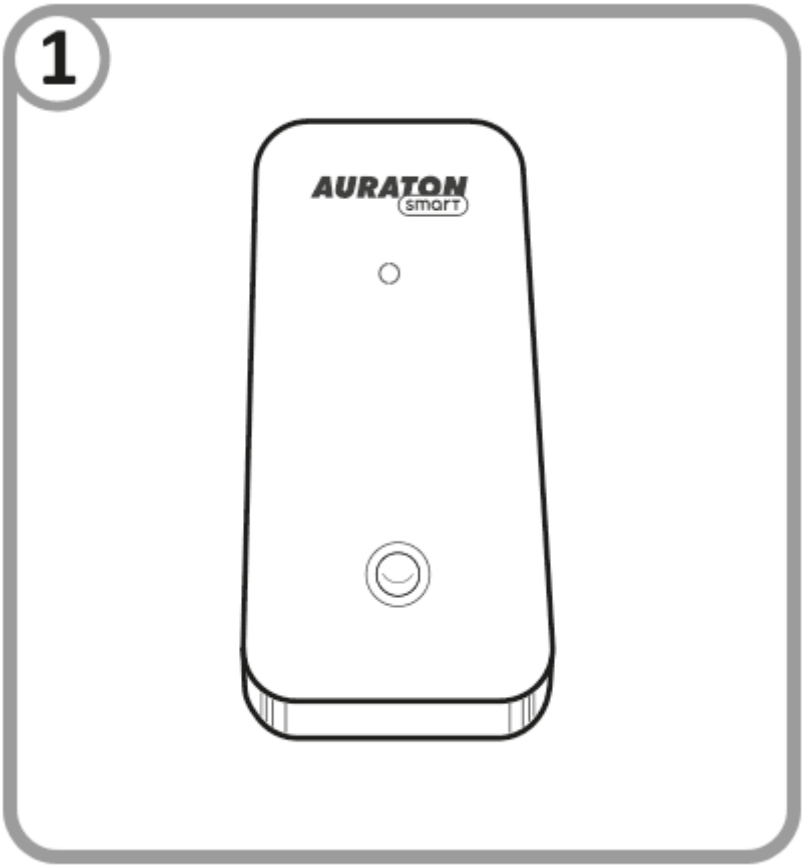

- 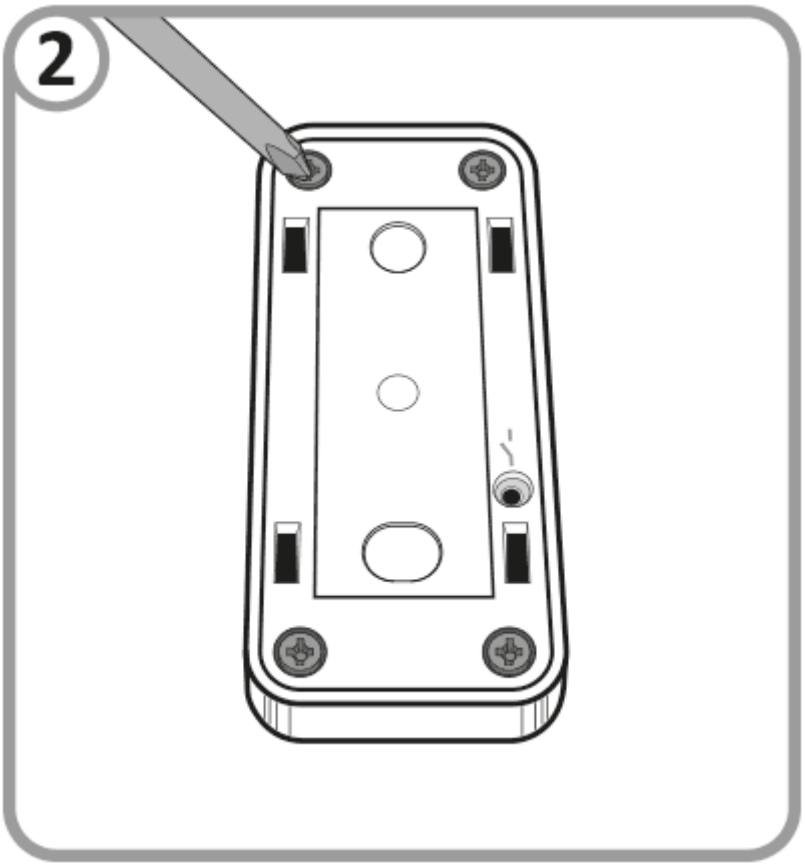
2
- 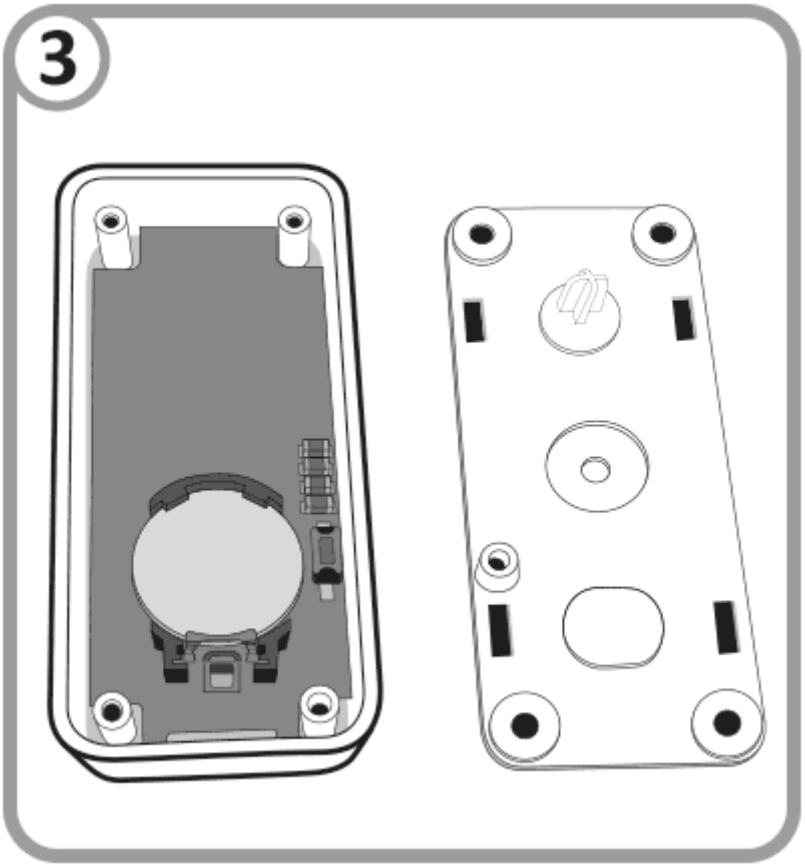
3

- 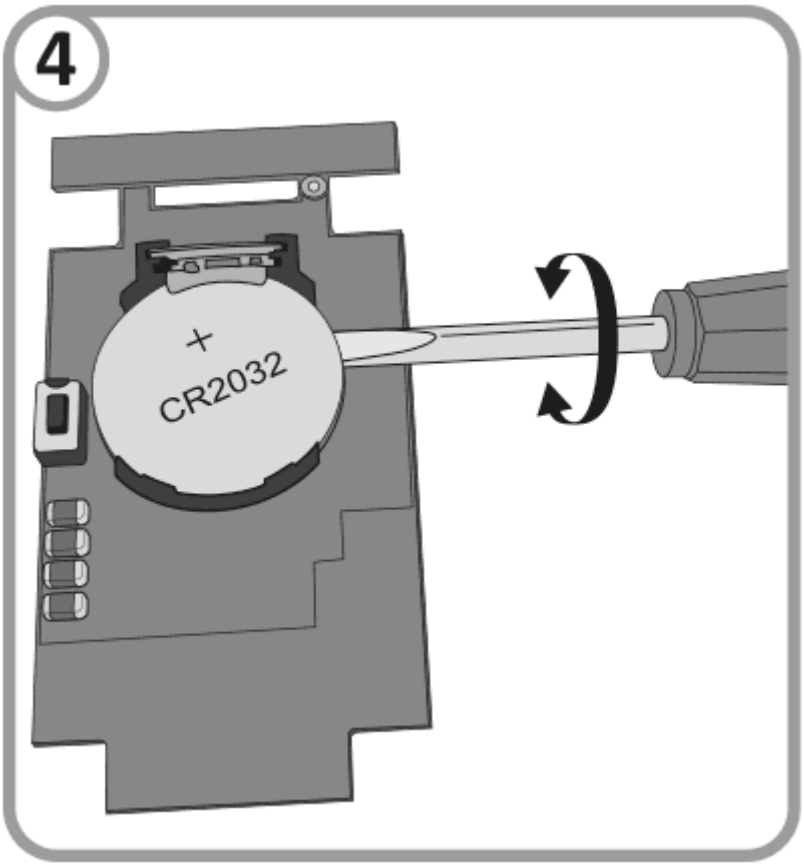
4
+
CR2032
- 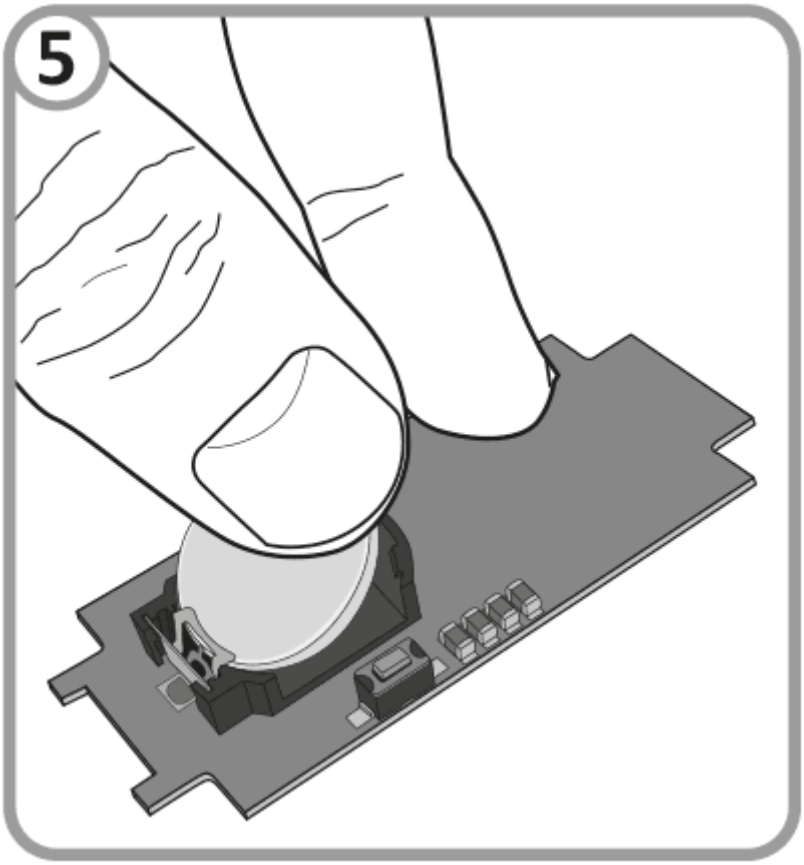
5

Функции устройства

Устройство:

- измеряет температуру в помещениях с разрешением 0,1 °C;
- действует до двух лет на одной батарейке;
- оснащено сменной батарейкой CR2032 3 В;
- сигнализирует свое действие с помощью двухцветного светодиода;
- создает безопасную радиосвязь с другими устройствами, используя протокол AURA.

Описание измеряемых параметров
Температура – текущая температура с разрешением измерения 0,1 °C.
Уровень заряда батареи – уровень заряда батареи, выраженный в %.

Сопряжение устройств

Включение сопряжения — Temperature Sensor

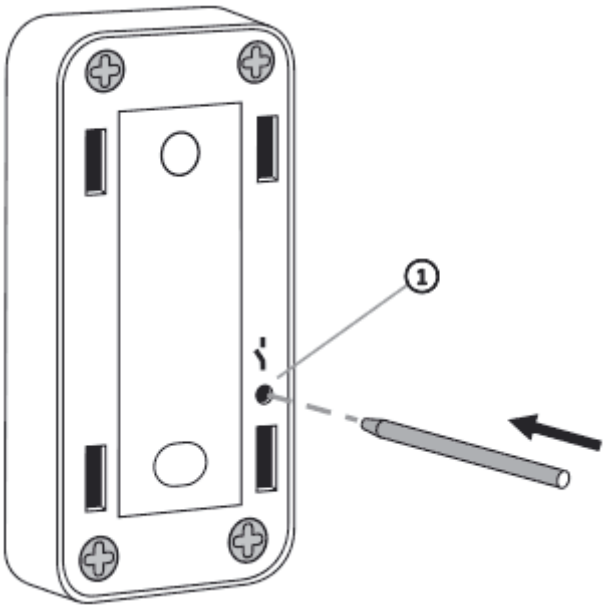

1. Функциональная кнопка

Чтобы включить сопряжение, удерживайте кнопку на задней стенке корпуса устройства с помощью «палочки», входящей в комплект поставки, как показано на рисунке. Отпустите кнопку, когда светодиод загорится зеленым светом. Должен начаться процесс сопряжения, а светодиод мигать зеленым светом. В течение этого времени (около 30 с) начните сопряжение на другом устройстве, которое хотите соединить с Temperature Sensor.

Включение сопряжения — коммутатор AURATON Pulse

Сопряжение в AURATON Pulse включается с помощью приложения AURATON Smart App. На следующем экране присвойте название добавляемому устройству. После введения названия нажмите кнопку «Добавить». После успешного завершения сопряжения можно поместить данное устройство в любой предварительно добавленной комнате и добавить его в избранные.

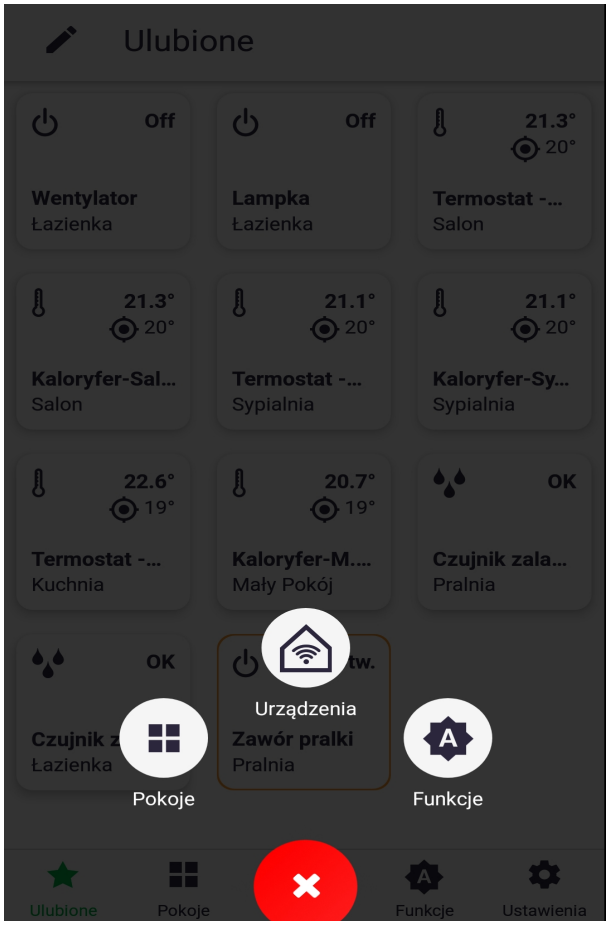
Ulubione
Off
Wentylator
Łazienka
Off
Lampka
Łazienka
21.3°
20°
Termostat -...
Salon
21.3°
20°
Kaloryfer-Sal...
Salon
21.1°
20°
Termostat -...
Sypialnia
21.1°
20°
Kaloryfer-Sy...
Sypialnia
22.6°
19°
Termostat -...
Kuchnia
20.7°
19°
Kaloryfer-M....
Mały Pokój
OK
Czujnik zala...
Pralnia
OK
Czujnik z
Łazienka
Urządzenia
Zawór pralki
Pralnia
Pokoje
Funkcje
Ulubione
Pokoje
Funkcje
Ustawienia

Dodaj urządzenie
Pomiń
AURATON smart
Nazwij swoje urządzenie.
np. Światła przed domem
Ustaw teraz tryb parowania na urządzeniu, jeżeli nie wiesz jak zajrzyj do instrukcji obsługi
Naciśnij poniższy przycisk w celu włączenia trybu parowania
DODAJ

Сброс к настройкам по умолчанию

Чтобы восстановить настройки по умолчанию, нажмите и удерживайте функциональную кнопку (около 5 с) во время нормального действия устройства, пока светодиод не загорится красным светом. Затем отпустите кнопку и снова нажмите ее в течение 3 с, чтобы подтвердить операцию. Вся информация, содержащаяся на устройстве, будет удалена.

Управление с помощью приложения AURATON Smart

С помощью приложения AURATON Smart можно проверить текущую температуру и уровень заряда батареи, выраженный в процентах.

11:33
LTE
Czujnik temperatury
31.7°
59%
Ulubione
Pokoje
Funkcje
Ustawienia

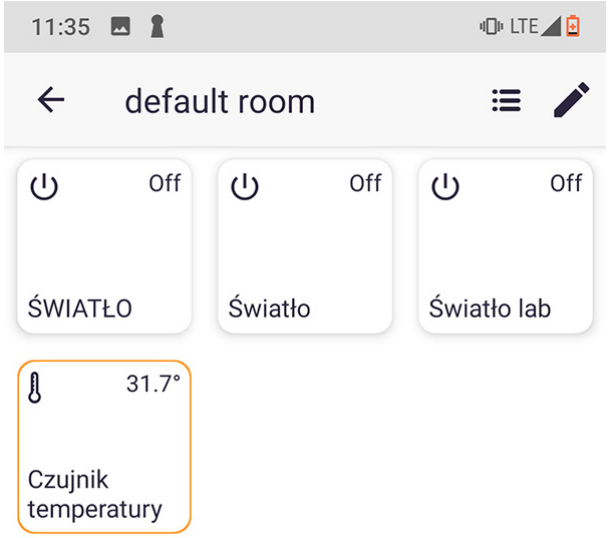

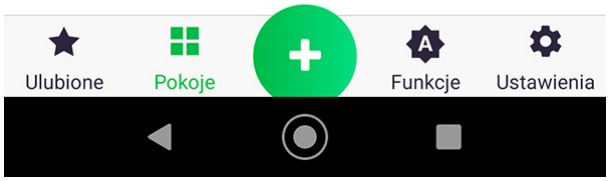

Восстановление предыдущей версии программного обеспечения

После проведения обновления или в случае его сбоя можно восстановить предыдущую версию программного обеспечения.

Чтобы восстановить предыдущую версию программного обеспечения, удерживайте кнопку в течение как минимум семи секунд, пока светодиод не загорится оранжевым светом, затем отпустите кнопку. Затем снова удерживайте кнопку, пока горит светодиод.

Технические характеристики

Диапазон рабочих температур:	-20 – 45 °C
Диапазон измерения температуры:	-20 – 45 °C
Разрешение измерения температуры:	±0,1 °C
Сигнализация рабочего состояния:	Светодиодные фонари
Питание:	Батарея 3V CR2032
Совместное действие с коммутатором:	AURATON Pulse
Степень защиты:	IP42
Радиочастота:	868,150 MHz 868,450 MHz
Мощность радиосигнала:	До 11 дБм
Категория радиоприемника:	2
Рабочий диапазон:	в типичном здании, со стандартной конструкцией стен – около 30 м; на открытом пространстве – до 300 м
Размеры [mm]:	75 x 35 x 14

Утилизация оборудования

Оборудование обозначено символом перечеркнутого мусорного бака. Согласно европейской Директиве 2012/19/UE и Закону об использованном

электрическом оборудовании такая маркировка информирует о том, что это оборудование по окончании срока его использования не может находится вместе с другими отходами домашних хозяйств.
Пользователь обязан сдать его в пункт сбора использованного электрического и электронного оборудования.

LARS Анджей Шиманьски настоящим заявляет, что тип радиооборудования AURATON Temperature Sensor соответствует Директиве 2014/53/EU и 2011/65/EU. Полный текст Декларации о соответствии ЕС доступен ниже в области загрузки.

Адрес и контактные данные производителя:
LARS, ul. Świerkowa 14
64-320 Niepruszewo
www.auraton.pl

Скачивать

- Руководство пользователя
- Декларация соответствия